C35 mechanical minidumper

X - Performance

CORMIDI leadinginnovation

Dati tecnici / Données techniques

Motore / Moteur	
Benzina / Essence	Briggs & Stratton S 550 4 hp
Trasmissione / Transmission	
Tipo / Type	meccanica / mécanique
Marcia ridotta / Vitesse réduite	2,2 Km/h (1.4 mph)
Marcia veloce / Vitesse rapide	3,9 Km/h (2.4 mph)
Retromarcia / Inverser	1,9 Km/h (1.2 mph)
Sottocarro cingolato / Châssis	
Larghezza cingoli / Largeur de voie	180 mm (7.1 in)
Rulli oscillanti con ingrassatore / Rouleaux oscillants avec graisseur	2
Regol. tensione cingoli aut. a molla / Piste tension ajustement autom. par ressort	Si/ Oui
Prestazioni e dimensioni / Performances et dimensions	
Capacità operativa / Capacitè opérationnelle	350 Kg (772 lb)
Peso / Poids	193 Kg (425.5lb)
Cassone lunghezza / longueur de caisse	da 1000 a 1200 mm (39.4 to 47.2 in)
Cassone larghezza / largeur de boîte	da 740 a 1040 mm (24.4 to 36.2 in)

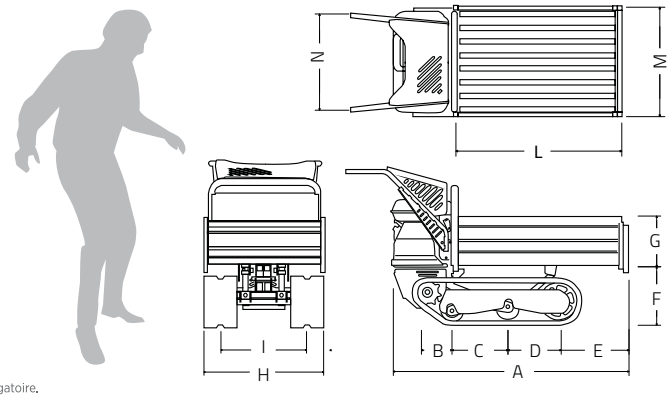

	mm	in
A	1670	65.8
B	145	5.7
C	330	13
D	335	13.2
E	270	10.6
F	360	14.2
G	225	8.86
H	660	26
I	480	18.9
L	1000	39.4
M	740	29.1
N	600	23.6

Cormidi Srl si riserva il diritto di apportare modifiche alle macchine senza alcun preavviso, pertanto i modelli e gli accessori mostrati nella seguente brochure non sono assolutamente impegnativi per la Cormidi
L'entreprise Cormidi se réserve le droit d'apporter des modifications aux machines sans aucun préavis, par conséquent les modèles et les accessoires illustrés dans la brochure suivante n'ont pas de caractère obligatoire.