CORMIDI
leadinginnovation

60 Series

600 Kg | 1323 Lb

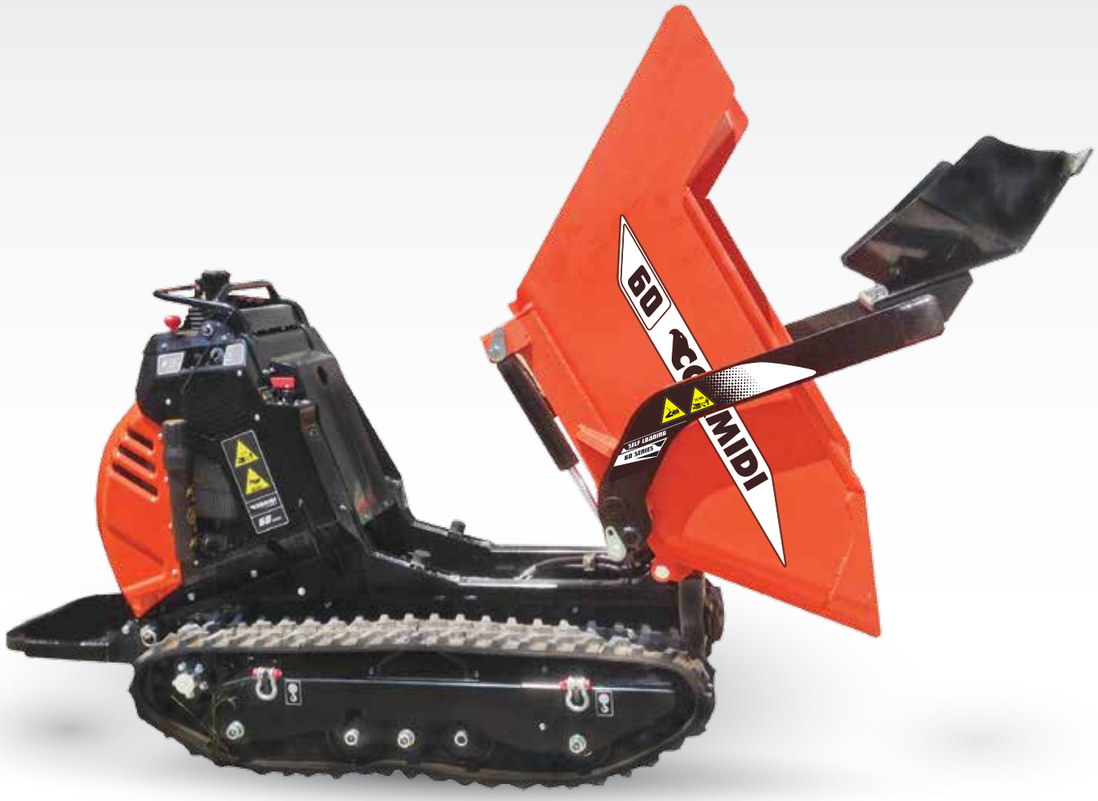

CORMIDI S.r.l.
Via Fonte, 342
84069 Roccadaspide (SA) Italy
Tel. +39 0828 943688
Fax +39 0828 943963
www.cormidi.com
www.minidumper.it

Cormidi Usa
25 Broad St.
Norwalk, CT - USA 06851
tel +1 203-846-6120
art@cormidiusa.com
www.cormidiusa.com

MINI **DUMPER**

MINILINE

graphic design: Rosario Mario Luisi

C60ENES110316

Equipaggiamento std / Équipement standard

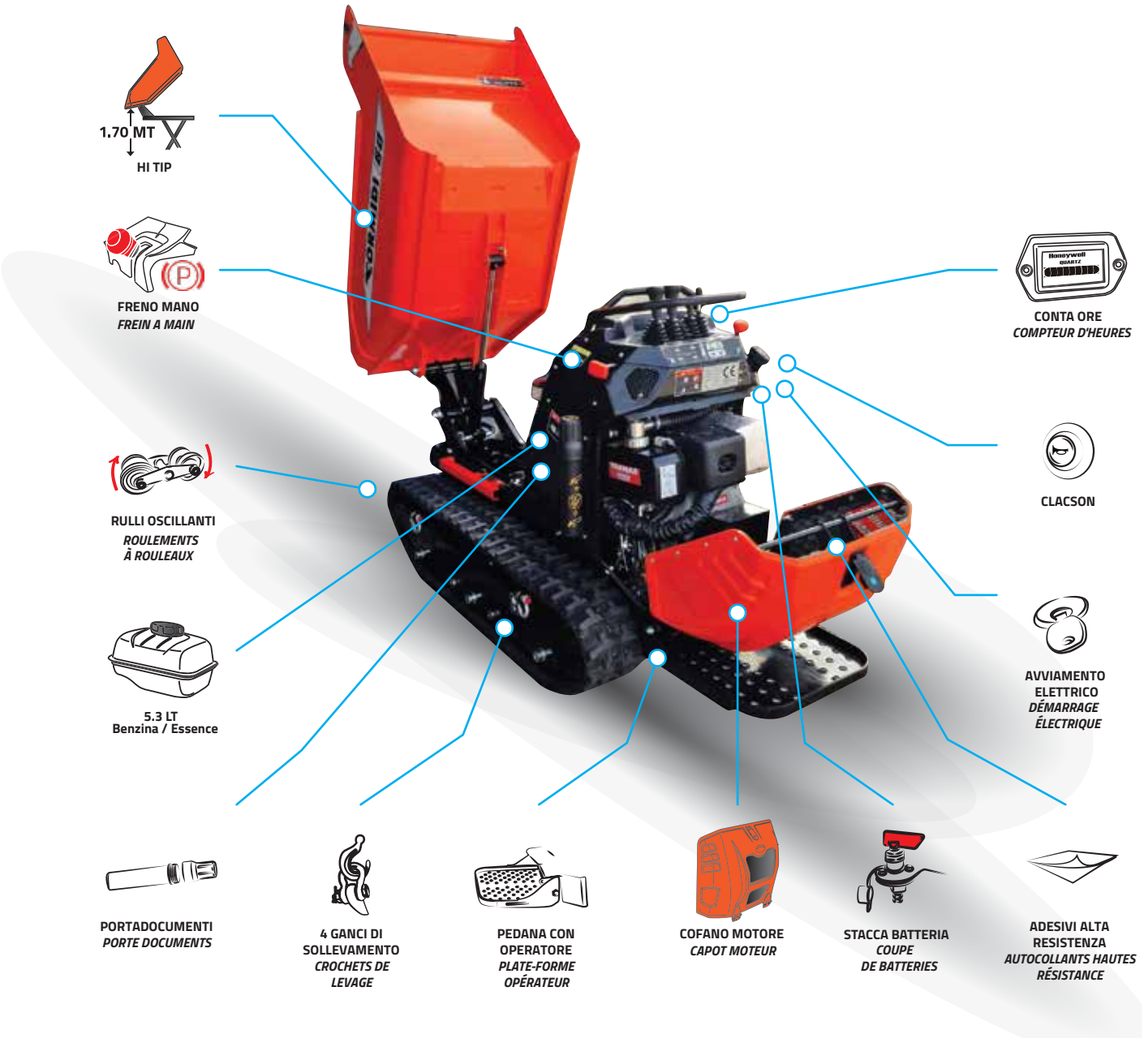

Accessori/ Accesorios

atomizzatore
atomiseur

cassone agri
caisson agri

Versioni disponibili / Versions disponibles

Dati Tecnici / Données techniques

C6.60 Benzina / Essence

Motore / Moteur

Benzina / Essence	**Honda GX 270 9 hp**

Trasmissione / Transmission

Tipo / Type	**Idrostatica / hydrostatique**
Pompa idraulica / Pompe hydraul.	**n°3 ad ingranaggi/ à engrenages**

Sottocarro cingolato / Châssis

Larghezza Cingoli / Largeur de chenilles	**180 mm (7.1 in)**
Rulli oscillanti / Rouleaux oscillants	**Yes / Si**

Impianto idraulico / Circuit hydraulic travail

Pompa idraulica / Pompe hydraulique	**Pompa a Ingran. / Pompe à engren.**
Flusso Std / Flux Std	**1x16 l/min (1x4.2 gpm)**
Pressione massima / Pression maximale	**170 bar (2466 psi)**

Prestazioni e dimensioni / Performances et dimensions

Velocità / Vitesse de deplecement max	**approx 0-3.6 Km/h (0-2.3 mph)**
Peso / Poids	**(RI 464 kg - *1023 lb*)**
Capacità operativa / Capacité opérationnelle	**600 kg (1320 lb)**
RI-AC Capacità lorda / Capacité brute	**SAE 0.25 mc³ / 0.33 yd³**
HI TIP Capacità lorda / Capacité brute	**SAE 0.25 mc³ / 0.33 yd³**

C6.60 Diesel

Engine / Motor

Diesel	**Yanmar LA 70 7.5 hp**

Transmission / Transmisión

Tipo / Type	**Idrostatica / hydrostatique**
Pompa idraulica / Pompe hydraul.	**n°3 ad ingranaggi/ à engrenages**

Sottocarro cingolato / Châssis

Larghezza Cingoli / Largeur de chenilles	**180 mm (7.1 in)**
Rulli oscillanti / Roulements à rouleaux	**Yes / Si**

Impianto idraulico / Plomberie

Pompa idraulica / Pompe hydraulique	**Pompa a Ingran. / Pompe à engren.**
Flusso Std / Flux Std	**1x16 l/min (1x4.2 gpm)**
Pressione massima / Pression maximale	**170 bar (2466 psi)**

Prestazioni e dimensioni / Performances et dimensions

Velocità / Vitesse de deplecement max	**approx 0-3.6 Km/h (0-2.3 mph)**
Peso / Poids	**(RI 477 kg - *1052 lb*) (HI TIP 565 kg *1246 lb*) (AC 520 kg - *1146 lb*)**
Capacità operativa / Capacité opérationnelle	**600 kg (1320 lb)**
RI-AC Capacità lorda / Capacité brute	**SAE 0.25 mc³ / 0.33 yd³**
HI TIP Capacità lorda / Capacité brute	**SAE 0.25 mc³ / 0.33 yd³**

Dimensioni / dimensions
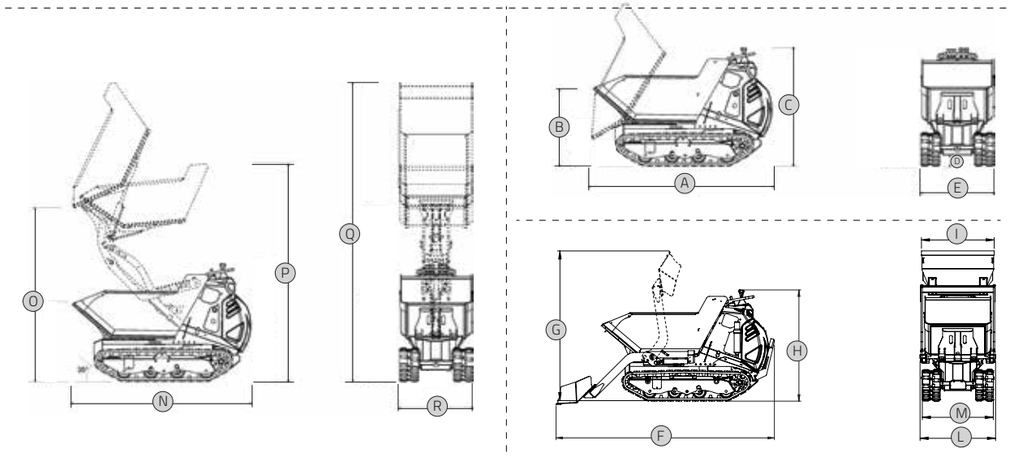
	mm	in		mm	in		mm	in		mm	in		mm	in		mm	in
A	1677	66	D	115	4.5	G	1528	60.2	L	768	30.2	O	1675	65.9	R	695	27.4
B	755	29.7	E	695	27.4	H	1135	44.7	M	722	28.4	P	2010	79.1			
C	1155	45.5	F	2229	87.7	I	740	29.1	N	1677	66	Q	2765	108.9